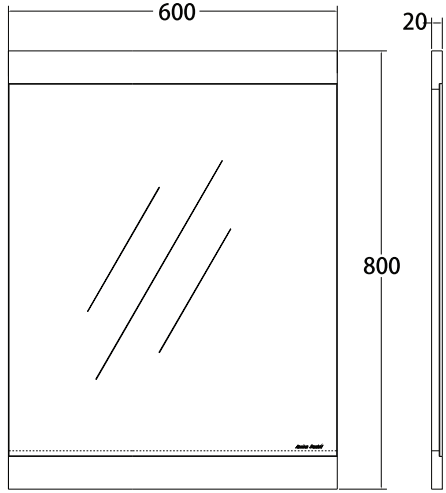
600
20
800

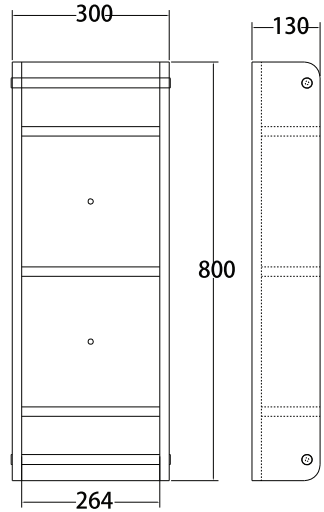
300
130
800
264

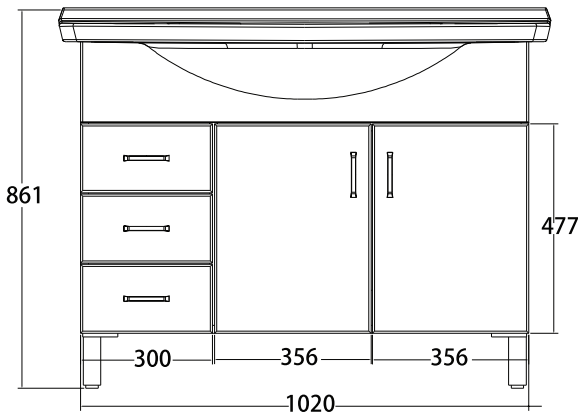
861
477
300
356
356
1020

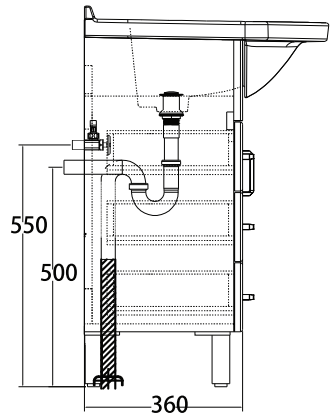
550
500
360

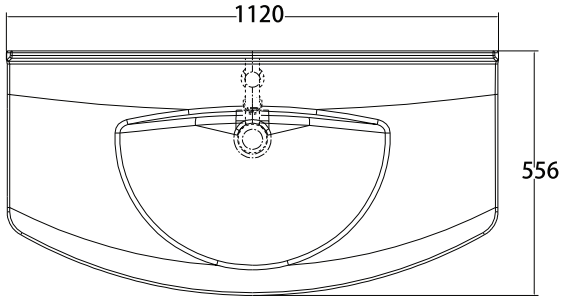
1120
556